Kanlux BLINGO LED

5 let záruky shodně s podmínkami záručního prohlášení dostupného na internetové stránce

Kanlux BLINGO LED jsou panely typu backlight. Jsou vybaveny propojovací krabicí s rychlospojkou, která umožňuje propojení panelů mezi sebou a také urychluje jejich montáž. V panelech Kanlux BLINGO LED je použit integrovaný napájecí zdroj, díky kterému je můžeme umístit do rámečku Kanlux ADTR a provádět povrchovou montáž panelů. Panely Kanlux BLINGO LED mají drážkovaný rámeček a vyznačují se mimořádnou světelnou účinností.

- 5 let záruky shodně s podmínkami záručního prohlášení dostupného na internetové stránce
-
- Materiál panelu/rámečku: ocel

WARRANTY 5 years · BACKLITE PANEL LED · SUPER HIGH lumen · PIB PRODUKT Z ATESTEM

[V] 220-240 AC	[Hz] 50	[h] 50000	ellipse ≤ 6x MacAdam	SMD		
[°C] 5÷25		[mm²] 1-2,5	0,5m	CE	EAC	PZH
UK CA						

BLINGO 34W 3740 60WW

		[W]	[lm]	lm/W	Tc [K]	[°]		UGR	IP
BLINGO 34W 3740 60WW	37170	34	3740	110	3000	115	bílá		20
BLINGO 34W 4080 60NW	37171	34	4080	120	4000	115	bílá		20
BLINGO 34W 4080 60CW	37172	34	4080	120	6500	115	bílá		20
BLINGO U34W 4080 60NW	37173	34	4080	120	4000	90	bílá	<19	20
BLINGO 34W 4080 120NW	37174	34	4080	120	4000	115	bílá		20
BLINGO U34W 4080 120N	37175	34	4080	120	4000	90	bílá	<19	20
BLINGO 38W 4560 60NW	37176	38	4560	120	4000	115	bílá		20
BLINGO 38W 4560 120NW	37177	38	4560	120	4000	115	bílá		20
BLINGO 24W 4320 60NW	37178	24	4320	180	4000	115	bílá		20
BLINGO U24W 4000 60NW	37179	24	4000	167	4000	90	bílá	<19	20
BLINGO IP65 40W 60NW	37279	40	4800	120	4000	120	bílá	<22	65

BLINGO 34W 3740 60WW

BLINGO 34W 4080 60NW

BLINGO 34W 4080 60CW

BLINGO U34W 4080 60NW

BLINGO 34W 4080 120NW

BLINGO U34W 4080 120N

BLINGO 38W 4560 60NW

BLINGO 38W 4560 120NW

BLINGO 24W 4320 60NW

BLINGO U24W 4000 60NW

BLINGO IP65 40W 60NW

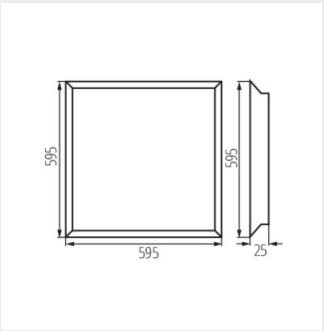

BLINGO 34W 3740 60WW

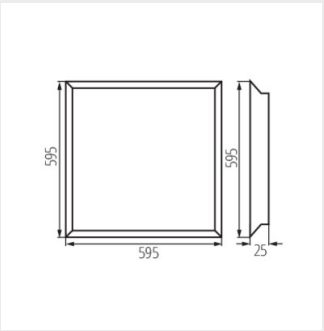

BLINGO 34W 4080 60

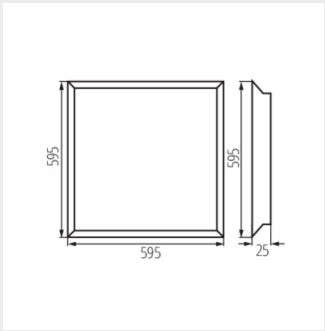

BLINGO U34W 4080 60

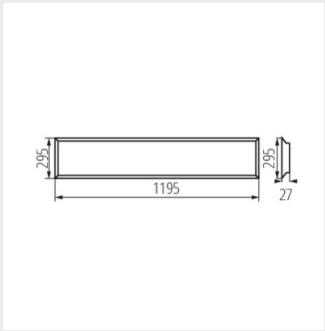

BLINGO 34W 4080 120

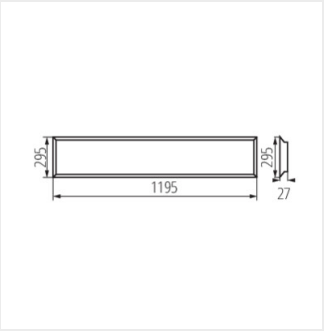

BLINGO U34W 4080 120N

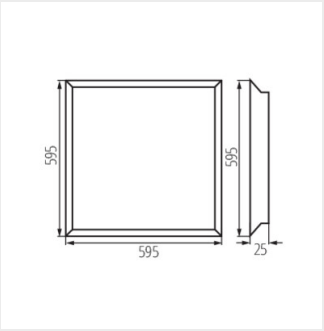

BLINGO 38W 4560 60

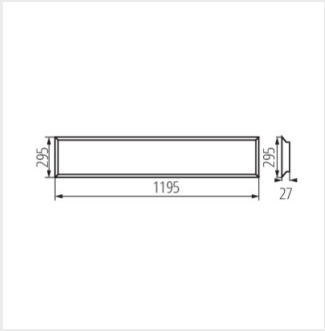

BLINGO 38W 4560 120

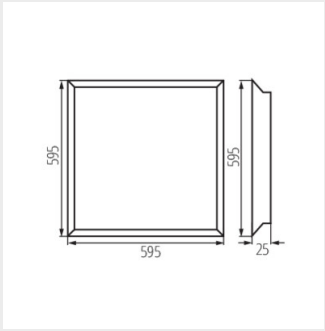

BLINGO 24W 4320 60NW

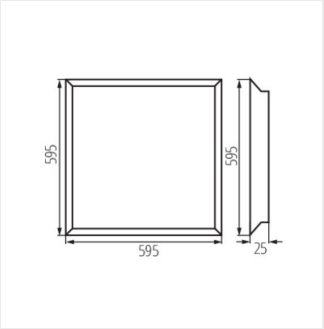

BLINGO U24W 4000 60NW

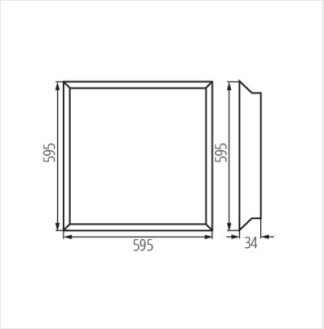

BLINGO IP65 40W 60NW

		BLINGO 24W 4320 60NW	BLINGO U24W 4000 60NW	BLINGO 34W 4080 60NW	BLINGO 34W 3740 60WW	BLINGO 34W 4080 60CW	BLINGO U34W 4080 60NW	BLINGO 34W 4080 120NW
	INDEX	37178	37179	37171	37170	37172	37173	37174
SPN PANEL 120	37336							✓
SPN PANEL 60-62	37335	✓	✓	✓	✓	✓	✓	
CLIPS PANEL 120	37338							✓
CLIPS PANEL 60-62	37337	✓	✓	✓	✓	✓	✓	
ADTR 6060 B	27615	✓	✓	✓	✓	✓	✓	
ADTR 6060 SR	27610	✓	✓	✓	✓	✓	✓	
ADTR 6060 W	27613	✓	✓	✓	✓	✓	✓	
ADTR-S 6060 W	27616	✓	✓	✓	✓	✓	✓	
ADTR 12030 B	27614							✓
ADTR 12030 SR	27612							✓
ADTR 12030 W	27611							✓
ADTR-H 6060 B	29845	✓	✓	✓	✓	✓	✓	
ADTR-H 6060 SR	29844	✓	✓	✓	✓	✓	✓	
ADTR-H 6060 W	29843	✓	✓	✓	✓	✓	✓	
ADTR-S-H 6060 W	27617	✓	✓	✓	✓	✓	✓	
ADTR-H 76MM 6060 W	33398	✓	✓	✓	✓	✓	✓	
ADTR-H 12030 B	33391							✓
ADTR-H 12030 SR	33392							✓
ADTR-H 12030 W	33390							✓
ADTR-H 6262 W	33435							

		BLINGO 38W 4560 60NW	BLINGO 38W 4560 120NW	BLINGO TN38W 6060 NW	BLINGO TUN48W 6060 NW	BLINGO IPRN38W 6060NW	BLINGO IP65 40W 60NW
	INDEX	37176	37177	33177	33179	33174	37279
SPN PANEL 120	37336		✓				
SPN PANEL 60-62	37335	✓		✓	✓	✓	✓
CLIPS PANEL 120	37338		✓				
CLIPS PANEL 60-62	37337	✓		✓	✓	✓	✓
ADTR 6060 B	27615	✓		✓	✓		
ADTR 6060 SR	27610	✓		✓	✓		
ADTR 6060 W	27613	✓		✓	✓		
ADTR-S 6060 W	27616	✓		✓	✓		
ADTR 12030 B	27614		✓				
ADTR 12030 SR	27612		✓				
ADTR 12030 W	27611		✓				
ADTR-H 6060 B	29845	✓		✓	✓	✓	✓
ADTR-H 6060 SR	29844	✓		✓	✓	✓	✓
ADTR-H 6060 W	29843	✓		✓	✓	✓	✓
ADTR-S-H 6060 W	27617	✓		✓	✓	✓	✓
ADTR-H 76MM 6060 W	33398	✓		✓	✓	✓	✓
ADTR-H 12030 B	33391		✓				
ADTR-H 12030 SR	33392		✓				
ADTR-H 12030 W	33390		✓				
ADTR-H 6262 W	33435						

Dokument vytvořen: 20.07.2025, 02:36
Změna technický parametrů vyhrazena. Informace uvedené v tomto dokumentu nejsou právně závazné.
Fotometrie: výsledky získané během testování konkrétního exempláře.
Kanlux S.A. ul. Objazdowa 1-3, 41-922 Radzionków, Poland kanlux@kanlux.com

CS